ルーフファン 直付形 RF-HK / HKS 標準形 / RF-NK 低騒音形

kamakura

■ 仕様・価格表

定価は本体のみの税抜価格です。
また各種オプション製品および関連工事などに関する諸費用は含まれておりません。
詳しくはご相談ください。

タイプ	形 式	ファン径 [cm]	定 価 [円]	電 源 相数 (φ)	電 源 電圧 [V]	モータ仕様 極数 (P)	モータ仕様 出力 [kW]	50 Hz 各静圧における風量 *1 [m³/min] 0 Pa	50 Hz 50 Pa	50 Hz 100 Pa	50 Hz 150 Pa	50 Hz 騒音 *2 [dB] 室内	50 Hz 騒音 室外	60 Hz 各静圧における風量 *1 [m³/min] 0 Pa	60 Hz 50 Pa	60 Hz 100 Pa	60 Hz 150 Pa	60 Hz 騒音 *2 [dB] 室内	60 Hz 騒音 室外
標準形	RF-12HK	30	121,000	1	100	4	0.06	27	15	—	—	# 54	# 52	32	23	—	—	57	54
				3	200														
	RF-16HK	40	171,000	1	100	4	0.25	63	50	34	—	# 66	# 58	72	62	51	—	68	62
			167,000	3	200														
	RF-16HKS		191,000	1	100	6	0.1	40	27	—	—	# 55	# 53	48	37	—	—	60	56
			185,000	3	200														
	RF-20HK	50	237,000	3	200	6	0.4	111	82	48	—	# 66	# 60	124	103	75	—	70	65
	RF-24HK-E3	60	375,000			6	0.75	163	137	106	79	# 67	# 61	187	160	135	110	69	65
	RF-24HKS		304,000			8	0.4	123	78	—	—	# 62	# 57	145	112	—	—	65	59
低騒音形	RF-430NK	43	194,000	3	200	6	0.25	57	35	—	—	61	54	68	48	—	—	64	58
	RF-530NK	53	264,000			6	0.4	100	72	46	—	62	58	116	94	66	—	67	62
	RF-650NK	65	338,000			8	0.55	140	100	48	—	66	59	164	124	80	—	68	63

・ E3 は、トップランナーモータ製品です。 従来モータも取り扱っております。
*1 風量は、チャンバー方式で測定しています。
*2 室内騒音 : 吸込口中心線上 1.5 m 離れた地点、 室外騒音 : フード下面延長線上 1.5 m 離れた地点

■ 外形寸法図 単位 [mm]

・ 形状は、形式により多少異なります。

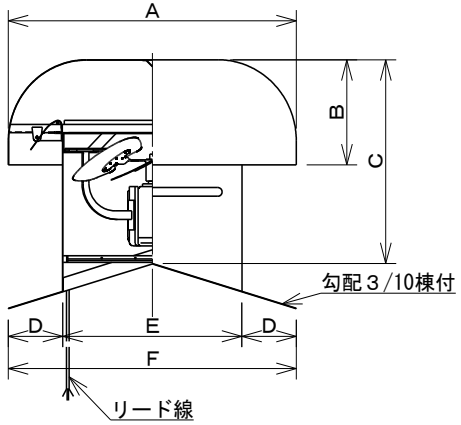

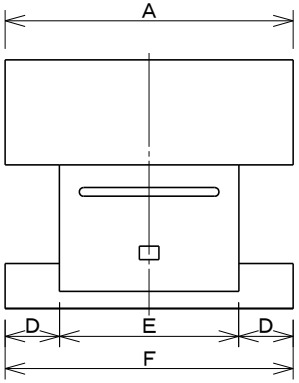

■ 外形寸法表

形 式	外形寸法 [mm] A	B	C	D	E	F	重量 [kg] (概算)
RF-12HK	640	210	420.5	140	360	640	35
RF-16HK	820	290	556.5	180	460	820	55
RF-16HKS							
RF-430NK							
RF-20HK	1,000	350	676.5	205	590	1,000	85
RF-530NK							
RF-24HK-E3	1,110	390	755.5	210	690	1,110	115
RF-24HKS							110
RF-650NK							

・ リード線の長さは、モータから 2 m です。
・ 左図は、3寸棟付の外形図です。