クールクリーンファン　標準形　CC-S / U

kamakura

・冷却エレメントが装備されています。 粗塵フィルタ、防虫網（16 メッシュ）はオプション品です。

■ 仕様・価格表

定価は本体のみの税抜価格です。
また各種オプション製品および関連工事などに関する諸費用は含まれておりません。
詳しくはご相談ください。

50 Hz

形 式	吹出方向	オプション *1	定 価 [円]	ファンモータ（3相 200 V） 極数（P）	ファンモータ（3相 200 V） 出力 [kW]	重量 [kg] 乾燥時	重量 [kg] 運転時	冷却効率 *2
CC-6322SQ-E3	横	なし	2,026,000	4	2.2	420	475	0.89
		CCS-F	2,079,000			425	480	
		CCS-B	2,105,000			425	480	
		CCS-FB	2,158,000			430	485	
CC-6322UQ-E3	上	なし	2,026,000			425	480	
		CCS-F	2,079,000			430	485	
		CCS-B	2,105,000			430	485	
		CCS-FB	2,158,000			435	490	
CC-6322SH-E3	横	なし	2,026,000			420	475	
		CCS-F	2,079,000			425	480	
		CCS-B	2,105,000			425	480	
		CCS-FB	2,158,000			430	485	
CC-6322UH-E3	上	なし	2,026,000			425	480	
		CCS-F	2,079,000			430	485	
		CCS-B	2,105,000			430	485	
		CCS-FB	2,158,000			435	490	
CC-7137SQ-E3 CC-7137UQ-E3	横 上	なし	2,991,000	4	3.7	550	655	
		CCS-F	3,097,000			560	665	
		CCS-B	3,149,000			560	665	
		CCS-FB	3,255,000			570	675	
CC-7137SH-E3 CC-7137UH-E3	横 上	なし	2,991,000			550	655	
		CCS-F	3,097,000			560	665	
		CCS-B	3,149,000			560	665	
		CCS-FB	3,255,000			570	675	
CC-7155SH-E3 CC-7155UH-E3	横 上	なし	3,388,000	4	5.5	565	670	
		CCS-F	3,494,000			575	680	
		CCS-B	3,546,000			575	680	
		CCS-FB	3,652,000			585	690	

50 Hz

ファンモータ定格電流 *3 [A]	水ポンプ（単相 200 V）消費電力 [W] × 台数 循環ポンプ	水ポンプ（単相 200 V）消費電力 [W] × 台数 クリーニングポンプ	各静圧における風量 *4 [m^3/min] 30 Pa	50 Pa	100 Pa	150 Pa	200 Pa	250 Pa	騒音 *5 [dB] 吹出側	騒音 *5 [dB] 吸込側	補給水量 *6 [ℓ/h]
10.6	42 × 1	42 × 1	258	248	217	183	—	—	72	68	67
			238	229	205	177	—	—	72	63	62
			256	243	213	177	—	—	72	67	66
			223	209	184	143	—	—	72	64	59
			261	251	225	198	—	—	72	68	67
			241	234	212	190	—	—	72	63	63
			256	246	220	193	—	—	72	67	66
			237	230	211	186	—	—	72	64	62
			—	—	—	227	194	126	73	65	60
			—	—	—	218	186	140	71	64	58
			—	—	—	220	187	115	73	65	59
			—	—	—	214	183	140	72	65	57
			—	—	—	234	207	138	73	65	62
			—	—	—	206	148	98	71	64	55
			—	—	—	230	202	116	73	65	61
			—	—	—	206	155	105	72	65	55
15.6	42 × 2	42 × 2	460	448	403	347	—	—	77	69	121
			419	399	358	304	—	—	77	68	112
			452	438	391	332	—	—	77	69	119
			415	399	354	304	—	—	77	67	111
			—	—	—	390	330	132	74	67	106
			—	—	—	357	270	132	74	67	99
			—	—	—	384	319	110	75	67	104
			—	—	—	355	270	133	73	66	98
23.4			—	—	—	480	433	373	78	69	125
			—	—	—	455	415	365	78	69	120
			—	—	—	475	426	370	79	69	124
			—	—	—	450	410	361	77	68	119

・E3 は、トップランナーモータ製品です。

*1　対応オプション

CCS-F	粗塵フィルタ付
CCS-B	防虫網付
CCS-FB	粗塵フィルタ付 ＋ 防虫網付

	材 質	捕集効率
防虫網	SUS304　16 メッシュ	
粗塵フィルタ	合成繊維製不織布	質量法　76 %

*2　吹き出し空気温度 ＝ 吸い込み乾球温度 －（ 吸い込み乾球温度 － 吸い込み湿球温度 ）× 冷却効率

*3　定格電流値は、モータメーカによって若干の相違があります。　　*4　風量は、チャンバー方式で測定しています。

*5　吹出側騒音 ： フリーエア吹出口より 1.5 m（ 45° ）　吸込側騒音 ： フリーエア吸気面より 1.5 m　　SQ･UQ　30 Pa 時、 SH･UH　150 Pa 時

*6　補給水量設定条件： 乾球温度 34 ℃、相対湿度 55 %、静圧 SQ･UQ は 30 Pa 時、SH･UH は 150 Pa 時

※ 改良のため、仕様･性能等は予告なく変更することがありますので、あらかじめご了承ください。

クールクリーンファン　標準形　CC-S / U

kamakura

・冷却エレメントが装備されています。 粗塵フィルタ、防虫網（16 メッシュ）はオプション品です。

■ 仕様・価格表

定価は本体のみの税抜価格です。
また各種オプション製品および関連工事などに関する諸費用は含まれておりません。
詳しくはご相談ください。

60 Hz

形 式	吹出方向	オプション *1	定 価 [円]	ファンモータ（3相 200 V） 極数（P）	ファンモータ（3相 200 V） 出力 [kW]	重量 [kg] 乾燥時	重量 [kg] 運転時	冷却効率 *2
CC-6322SQ-E3	横	なし	2,026,000	4	2.2	420	475	0.89
		CCS-F	2,079,000			425	480	
		CCS-B	2,105,000			425	480	
		CCS-FB	2,158,000			430	485	
CC-6322UQ-E3	上	なし	2,026,000			425	480	
		CCS-F	2,079,000			430	485	
		CCS-B	2,105,000			430	485	
		CCS-FB	2,158,000			435	490	
CC-6322SH-E3	横	なし	2,026,000			420	475	
		CCS-F	2,079,000			425	480	
		CCS-B	2,105,000			425	480	
		CCS-FB	2,158,000			430	485	
CC-6322UH-E3	上	なし	2,026,000			425	480	
		CCS-F	2,079,000			430	485	
		CCS-B	2,105,000			430	485	
		CCS-FB	2,158,000			435	490	
CC-7137SQ-E3 CC-7137UQ-E3	横 上	なし	2,719,000	4	3.7	550	655	
		CCS-F	2,815,000			560	665	
		CCS-B	2,863,000			560	665	
		CCS-FB	2,959,000			570	675	
CC-7137SH-E3 CC-7137UH-E3	横 上	なし	2,719,000			550	655	
		CCS-F	2,815,000			560	665	
		CCS-B	2,863,000			560	665	
		CCS-FB	2,959,000			570	675	
CC-7155SH-E3 CC-7155UH-E3	横 上	なし	3,388,000	4	5.5	565	670	
		CCS-F	3,494,000			575	680	
		CCS-B	3,546,000			575	680	
		CCS-FB	3,652,000			585	690	

60 Hz

ファンモータ定格電流 *3 [A]	水ポンプ（単相 200 V）消費電力 [W] × 台数 循環ポンプ	水ポンプ（単相 200 V）消費電力 [W] × 台数 クリーニングポンプ	各静圧における風量 *4 [m^3/min] 30 Pa	50 Pa	100 Pa	150 Pa	200 Pa	250 Pa	騒音 *5 [dB] 吹出側	騒音 *5 [dB] 吸込側	補給水量 *6 [ℓ/h]
9.4	58 × 1	58 × 1	268	256	229	197	—	—	73	67	70
			236	228	205	175	—	—	72	65	63
			265	252	222	192	—	—	72	66	70
			235	226	203	173	—	—	71	65	63
			263	253	226	203	—	—	73	67	69
			233	226	204	174	—	—	72	65	63
			258	248	222	195	—	—	72	66	68
			233	225	203	173	—	—	71	65	63
			—	—	—	234	203	156	71	66	63
			—	—	—	197	154	103	70	64	55
			—	—	—	229	197	143	72	66	62
			—	—	—	202	165	116	70	64	56
			—	—	—	236	211	149	71	66	63
			—	—	—	207	150	100	70	64	57
			—	—	—	229	198	111	72	66	62
			—	—	—	209	156	105	70	64	57
14.6	58 × 2	58 × 2	451	433	385	321	—	—	76	69	122
			412	395	351	296	—	—	76	68	113
			442	424	373	307	—	—	76	69	120
			408	391	349	293	—	—	75	69	113
			—	—	—	397	338	118	75	67	110
			—	—	—	377	327	160	74	65	106
			—	—	—	394	328	119	75	67	110
			—	—	—	373	324	160	74	66	105
21.4			—	—	—	478	428	366	78	69	128
			—	—	—	451	405	357	77	67	122
			—	—	—	470	422	363	78	69	126
			—	—	—	446	404	352	77	68	121

・E3 は、トップランナーモータ製品です。

*1　対応オプション

CCS-F	粗塵フィルタ付
CCS-B	防虫網付
CCS-FB	粗塵フィルタ付 ＋ 防虫網付

	材 質	捕集効率
防虫網	SUS304　16 メッシュ	
粗塵フィルタ	合成繊維製不織布	質量法　76 %

*2　吹き出し空気温度 ＝ 吸い込み乾球温度 －（ 吸い込み乾球温度 － 吸い込み湿球温度 ）× 冷却効率

*3　定格電流値は、モータメーカによって若干の相違があります。　　*4　風量は、チャンバー方式で測定しています。

*5　吹出側騒音 ： フリーエア吹出口より 1.5 m（ 45° ）　吸込側騒音 ： フリーエア吸気面より 1.5 m　　SQ･UQ　30 Pa 時、 SH･UH　150 Pa 時

*6　補給水量設定条件： 乾球温度 34 ℃、相対湿度 55 %、静圧 SQ･UQ は 30 Pa 時、SH･UH は 150 Pa 時

※ 改良のため、仕様･性能等は予告なく変更することがありますので、あらかじめご了承ください。

クールクリーンファン　標準形　CC-S / U

kamakura

■ 外形寸法図　単位 [mm]

CC-6322S-E3

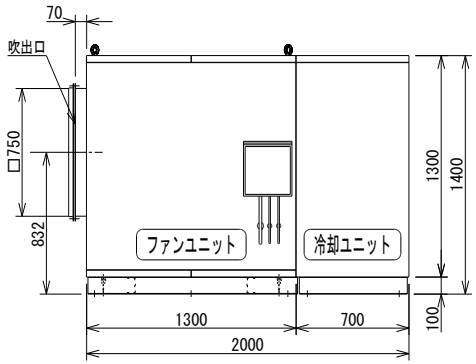

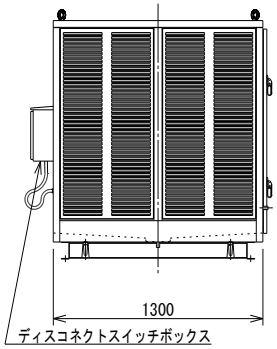

CC-6322U-E3

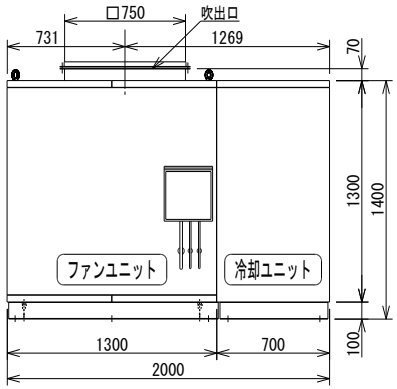

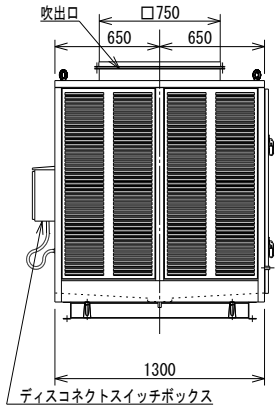

CC-7137S-E3 / CC-7155S-E3

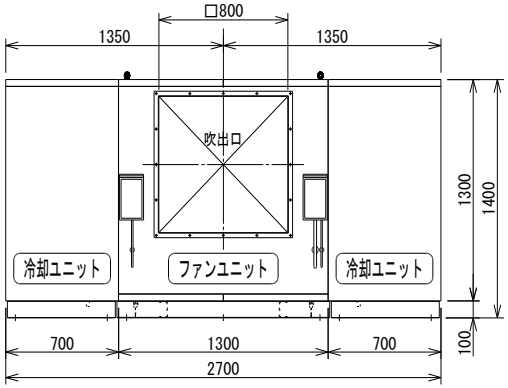

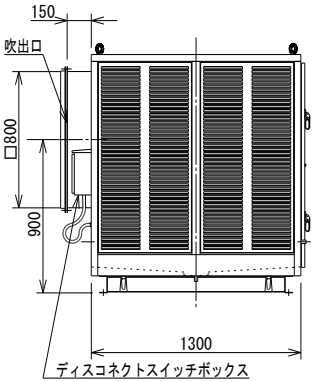
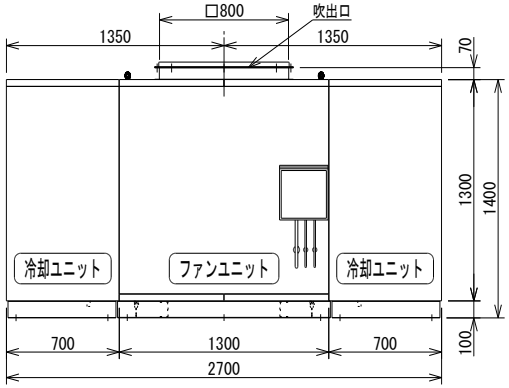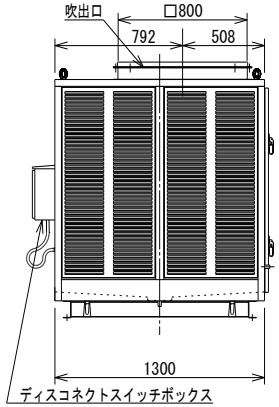
CC-7137U-E3 / CC-7155U-E3