クールクリーンファン　HG（ハイグレード）形 CCF-S / U

kamakura

・冷却エレメント、粗塵フィルタ、中性能フィルタ、防虫網（16 メッシュ）が装備されています。

■ 仕様・価格表

定価は本体のみの税抜価格です。
また各種オプション製品および関連工事などに関する諸費用は含まれておりません。
詳しくはご相談ください。

50 Hz

形式	吹出方向	定価［円］	ファンモータ（3相 200 V）極数（P）	ファンモータ（3相 200 V）出力［kW］	重量［kg］乾燥時	重量［kg］運転時	冷却効率 *1
CCF-6322S1-E3	横	3,694,000	4	2.2	470	540	0.88
CCF-6322U1-E3	上				480	550	
CCF-7137S1-E3	横	5,405,000	4	3.7	705	845	
CCF-7137U1-E3	上						
CCF-7155SQ1-E3	横	5,755,000	4	5.5	735	875	
CCF-7155UQ1-E3	上						
CCF-7155SH1-E3	横						
CCF-7155UH1-E3	上						

50 Hz

ファンモータ定格電流 *2［A］	水ポンプ（単相 200 V）消費電力［W］× 台数 循環ポンプ	水ポンプ（単相 200 V）消費電力［W］× 台数 クリーニングポンプ	各静圧における風量 *3［m³/min］0 Pa	50 Pa	100 Pa	150 Pa	200 Pa	250 Pa	騒音 *4［dB］吹出側	騒音 *4［dB］吸込側	補給水量 *5［ℓ/h］
10.6	42 × 1	42 × 1	211	196	180	156	—	—	71	63	56
			214	198	180	157	—	—			57
15.6	42 × 2	42 × 2	384	355	324	279	173	—	74	64	104
23.4			442	418	391	361	321	—	76	67	116
			—	—	406	375	339	232	76	66	108

60 Hz

形式	吹出方向	定価［円］	ファンモータ（3相 200 V）極数（P）	ファンモータ（3相 200 V）出力［kW］	重量［kg］乾燥時	重量［kg］運転時	冷却効率 *1
CCF-6322S1-E3	横	3,694,000	4	2.2	470	540	0.88
CCF-6322U1-E3	上				480	550	
CCF-7137S1-E3	横	5,405,000	4	3.7	705	845	
CCF-7137U1-E3	上						
CCF-7155SQ1-E3	横	5,755,000	4	5.5	735	875	
CCF-7155UQ1-E3	上						
CCF-7155SH1-E3	横						
CCF-7155UH1-E3	上						

60 Hz

ファンモータ定格電流 *2［A］	水ポンプ（単相 200 V）消費電力［W］× 台数 循環ポンプ	水ポンプ（単相 200 V）消費電力［W］× 台数 クリーニングポンプ	各静圧における風量 *3［m³/min］0 Pa	50 Pa	100 Pa	150 Pa	200 Pa	250 Pa	騒音 *4［dB］吹出側	騒音 *4［dB］吸込側	補給水量 *5［ℓ/h］
9.4	58 × 1	58 × 1	210	195	178	156	—	—	71	63	57
			213	198	180	156	—	—			58
14.6	58 × 2	58 × 2	386	361	326	282	180	—	74	64	107
21.4			444	418	392	361	324	—	76	67	119
			—	—	404	379	345	245	76	66	111

・E3 は、トップランナーモータ製品です。

*1　吹き出し空気温度 ＝ 吸い込み乾球温度 －（吸い込み乾球温度 － 吸い込み湿球温度）× 冷却効率

*2　定格電流値は、モータメーカによって若干の相違があります。

*3　風量は、チャンバー方式で測定しています。

*4　吹出側騒音 ： フリーエア吹出口より 1.5 m（45°）
　　吸込側騒音 ： フリーエア吸気面より 1.5 m
　　SH･UH　100 Pa 時、　それ以外　0 Pa 時

*5　補給水量設定条件： 乾球温度 34 ℃、相対湿度 55 %、静圧 SH･UH は 100 Pa 時、それ以外は 0 Pa 時

	材 質	捕集効率
防虫網	SUS304　16 メッシュ	
粗塵フィルタ（プレフィルタ）	合成繊維製不織布	質量法 76 %
中性能フィルタ（メインフィルタ）	中性能帯電性合成繊維製不織布	光散乱積算法 90 %

クールクリーンファン　HG（ハイグレード）形 CCF-S / U

kamakura

■ 外形寸法図　単位［mm］

CCF-6322S1-E3

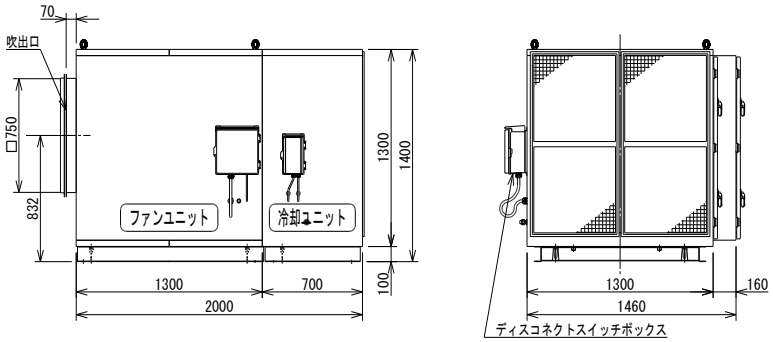

CCF-6322U1-E3

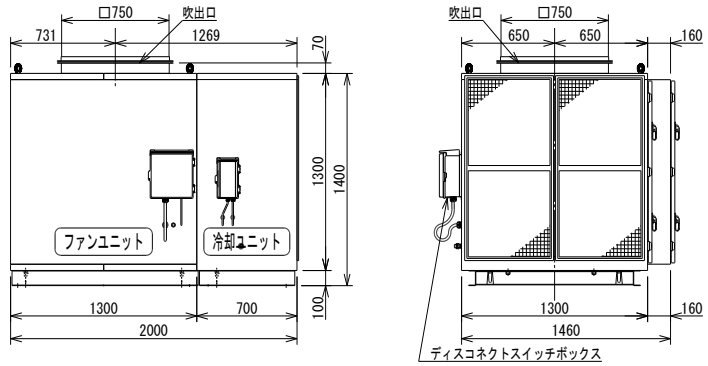

CCF-7137S1-E3 / CCF-7155S1-E3

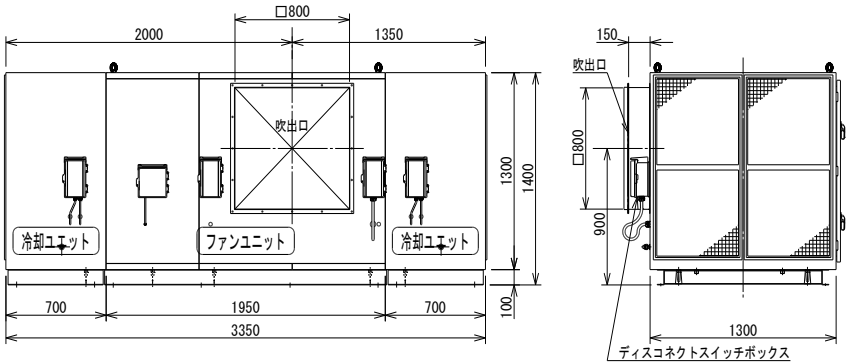
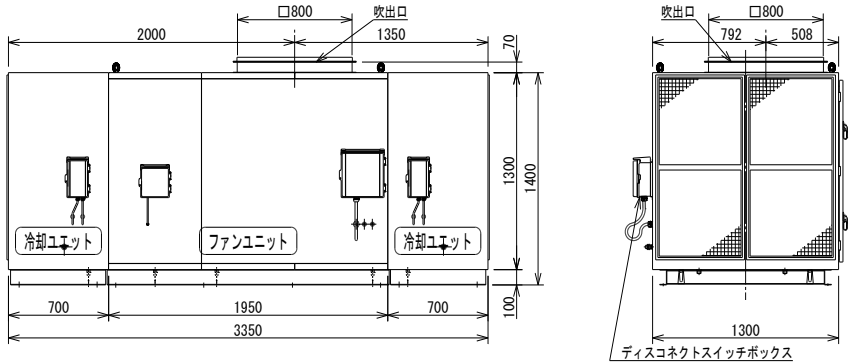
CCF-7137U1-E3 / CCF-7155U1-E3